CORGHI

124 ProLine

***HSU24** helper a richiesta - *helper optional* - Helper auf Anfrage **code 8-11900263**

Smontagomme semiautomatico con braccio a bandiera **per cerchi fino a 24”**. **Solido e affidabile**

*Semi-Automatic swing-arm tyre changer **for rims up to 24”**. **Strong and reliable***

Halbautomatische Reifenmontiermaschine **bis zur 24” Felgengröße**. **Schnell und einfach**

DATI TECNICI - *TECHNICAL DATA* - TECHNISCHE DATEN

Presa esterna	*Outside Clamp*	Spannbereich außen	11”- 24”
Presa interna	*Inside Clamp*	Spannbereich innen	13”- 26”
Diametro max. ruota	*Max. wheel diameter*	Maximaler Raddurchmesser	1250 mm
Larghezza pneumatico	*Tire Width*	Reifenbreite	3”- 13”
Apertura stallonatore	*Bead-breaker opening*	Abdrückvorrichtung Öffnung	340 mm
Potenza stallonatura	*Bead-breaking power*	Abdrückkraft	15000 N
Pressione di esercizio aria	*Working air Pressure*	Arbeitsluftdruck	8 - 10 bar
Potenza motore	*Motor Power*	Motorleistung	1.1 kW
Velocità rotazione mandrino	*Chuck rotation spead*	Spannfutter Rotationsgeschwindigkeit	6.5 rpm
Rumorosità durante il funzionamento	*Noise level running*	Laufender Geräuschpegel	<70 dB
Peso netto macchina	*Nett Weight machine*	Nettogewicht Maschine	239 kg
Peso lordo macchina	*Gross Weight machine*	Bruttogewicht Maschine	269 kg
Dimensione max imballo (LxPxH)	*Max Dimension Imballage (LxPxH)*	Max. Abmessungen Verpackung (LxBxH)	1150x920x1050 mm
per contenitore da 40”	*for 40” container*	Für 40” Behälter	44 pcs

DOTAZIONE - *EQUIPMENT* - AUSSTATTUNG

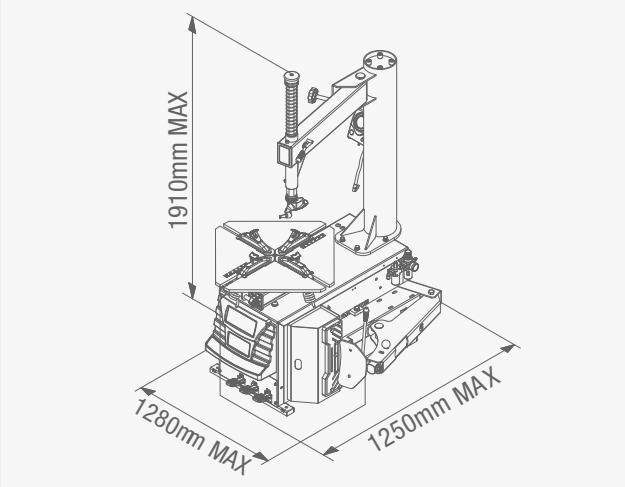

ACCESSORI CONSIGLIATI - *RECOMMENDED ACCESSORIES* - EMPFOHLENES ZUBEHÖR

A **CT-S-0200000**
- Pinza premitallone in plastica
- *Plastic bead pressing clamp*
- PVC wulsthalteklemme

B **CT-S-0110000**
- Attrezzo per cambio rapido testina di smontaggio
- *Demount head quick change tool*
- Schnellverschluss Demontagekopf

C **CT-S-0120000**
- Gruppo testina di smontaggio in plastica (per modelli con braccio a bandiera) - *Plastic demount head assy (for swing arm model use)* - Kunststoff Demontagekopf Baugruppe (für Schwingarmmodell Verwendung)

D **C-21-8000100**
- Testina di smontaggio motocicletta
- *Motorcycle demount head*
- Motorrad-Montagekopf

E **CT-S-0500000**
- Dispositivo di monitoraggio pressione pneumatici
- *Tire press assist device*
- Reifendruck Hilfsgerät

F **C-M-0200000**
- Adattatore motocicletta (stile rullo manuale), per uso con sistema a griffe interno regolabile - *Motorcycle adaptor (hand roller style), for inner adjustable jaws system use* - *Spannadapter innen, für mittelgroße Räder*

G **CT-S-0600000**
- Supporto rotazione ruota WRSB
- *Wheel rotation support WRSB*
- Raddrehhalter WRSB

H **8-11900271**
- Kit protezioni in plastica leva e paletta
- *Lever and shoe plastic protection kit*
- Kit Schutzelemente aus Kunststoff für Hebel und Schaufel

I **8-11900270**
- Kit protezioni in plastica
- *Plastic protection kit*
- Kit Schutzelemente aus Kunststoff

L **8-11120075**
- Sollevatore ruota FWL 65
- *Wheel lifter FWL 65*
- Radheber für Räder FWL 65

Per maggiori informazioni consultare il catalogo accessori completo - *For further information, consult the complete accessories catalogue - Für weitere Informationen schlagen Sie bitte im Gesamtkatalog des Zubehörs nach*

CORGHI
NEXION SPA - www.corghi.com - info@corghi.com

Fotografie, caratteristiche ed i dati tecnici non sono vincolanti, possono subire modifiche senza preavviso.
The manufacturer reserves the right to modify the features of its products at any time. DPCG0009808 07/2020

Per aiutare il pianeta ottimizzando il consumo di carta, i nostri cataloghi sono consultabili sul sito www.corghi.com. Una stampa responsabile aiuta a preservare l'ambiente.
To protect the planet and reduce paper usage, our catalogues are viewable online at the website www.corghi.com. Printing responsibly contributes to saving the environment.